Liugklaasi konstruktsioon, avanevus, siinid, plekid

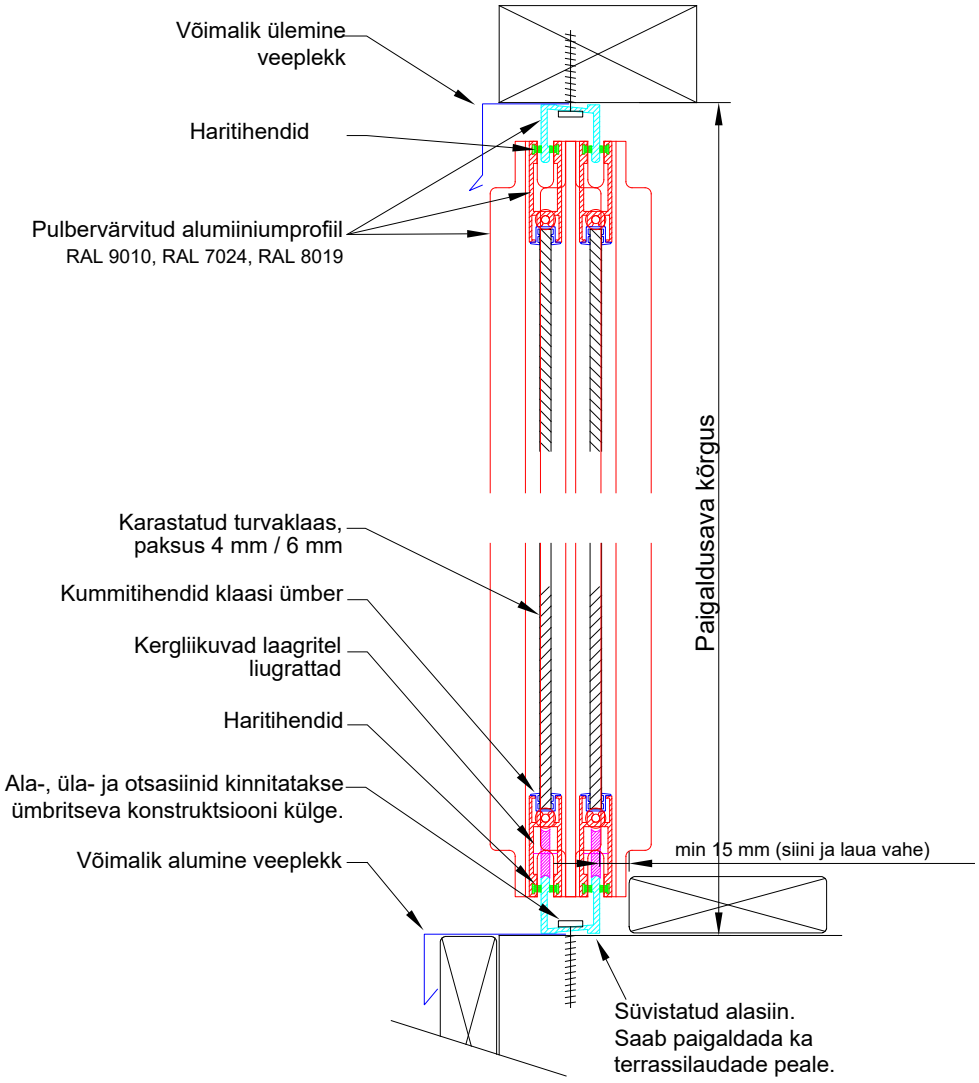

Vee- ja nurgaplekid

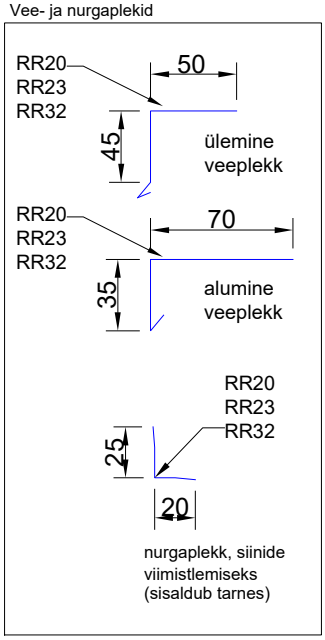

Ala- ja ülasiinid

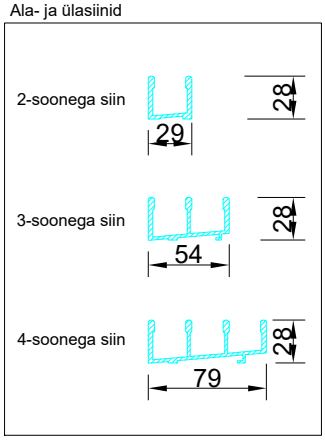

Avanevus vasakule ja paremale

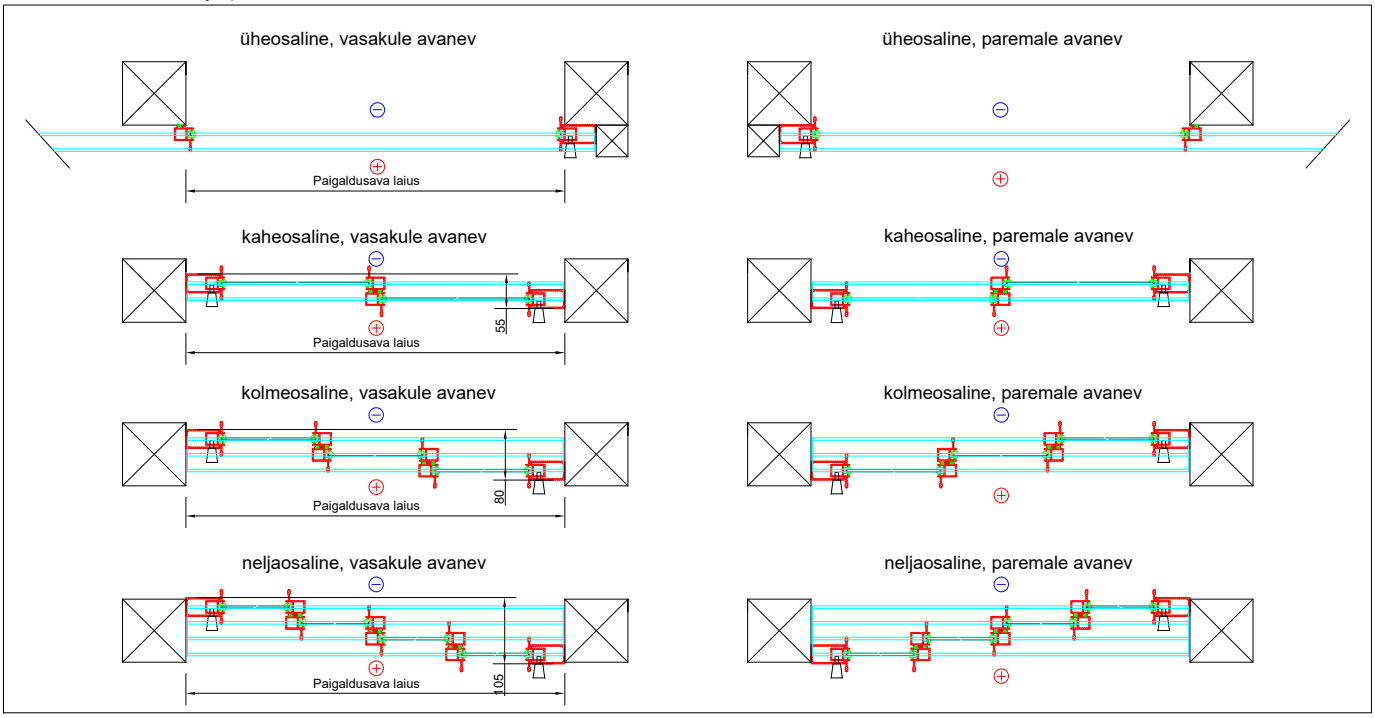

4/2020